ESPARC 2018 23 al 27mayo Parque Nacional de los Picos de Europa

PLAN DIRECTOR DEL CONJUNTO MONUMENTAL DEL MONASTERIO DE SANT LLORENÇ DEL MUNT

PARC NATURAL DE SANT LLORENÇ DEL MUNT I L'OBAC

ÀNGEL MIÑO SALINAS

RESUMEN: El Plan Director del conjunto monumental del Monasterio de Sant Llorenç del Munt, de su entorno i de los accesos tiene como a objeto fundamental: Salvaguardar los valores que motivaron su protección y su gestión, tanto del monumento como de su entorno (biológicos, geológicos, paisajísticos, culturales y patrimoniales) y garantir que el uso público no entra contradicción con su conservación.
El inmueble fue declarado monumento Histórico en 1931 y más tarde BCIN con el número de referencia 158-MH. Se encuentra situado en la cima del mismo nombre , también conocida como la Mola, en el corazón del parque.

El sector central (la Mola y el Montcau) atrae a la mayor parte de visitantes. Son cimas emblemáticas que miles de ciudadanos tienen como referente y los visitan habitualmente. Cabe añadir que con el auge de nuevas actividades vinculadas al medio natural, la dinámica tiende al incremento de usuarios que lo utilizan como campo de entrenamiento o circuito de pruebas sociales o competitivas.

El Plan Director es un documento de planeamiento que ha de orientar las actuaciones de paisajismo, de ingeniería y/o arquitectura y de educación ambiental encaminadas a mejorar la eficiencia energética y la sostenibilidad del equipamiento respetando los antecedentes históricos.

ESPARC 2018 23 al 27mayo Parque Nacional de los Picos de Europa

Plan Director del conjunto monumental del Monasterio de Sant Llorenç del Munt

ESPARC 2018 23 al 27mayo Parque Nacional de los Picos de Europa

✓Objetivo

- ✓ ***Salvaguardar los valores que motivaron la protección y la gestión (biológicos, geológicos, paisajísticos, culturales y patrimoniales) y garantizar que el uso público no va en contra de su conservación***

ESPARC 2018 23 al 27mayo Parque Nacional de los Picos de Europa

- ✓ **Alarmas**
  - ✓ ***Alta frecuentación, suministros, gestión de residuos, erosión, nuevas especies, satisfacción de la visita, etc.***

ESPARC 2018 23 al 27mayo Parque Nacional de los Picos de Europa

✓Premisas iniciales:

- ✓ *Lugar de Gran calidad paisajística*
- ✓ *Immueble BCIN de propiedad pública que ha de ser gestionado*

ESPARC 2018 23 al 27mayo Parque Nacional de los Picos de Europa

- ✓ **Premisas iniciales:**
  - ✓ ***Inmueble BCIN de propiedad pública que ha de ser gestionado***
    - ✓ Iglesia
    - ✓ Sala galilea
    - ✓ Torre
    - ✓ Patio interior
    - ✓ Sala de Exposiciones
    - ✓ Hospedría, bar
    - ✓ Dependencias interiores de servicios

ESPARC 2018 23 al 27mayo Parque Nacional de los Picos de Europa

- ✓ **Premisas iniciales:**
  - ✓ ***Entorno de gran tradición excursionista y ahora social.***
  - ✓ ***Más de 150.000 visitas anuales***
  - ✓ ***Equipamiento de servicios myu visitado 25.000 atenciones (de bar)***

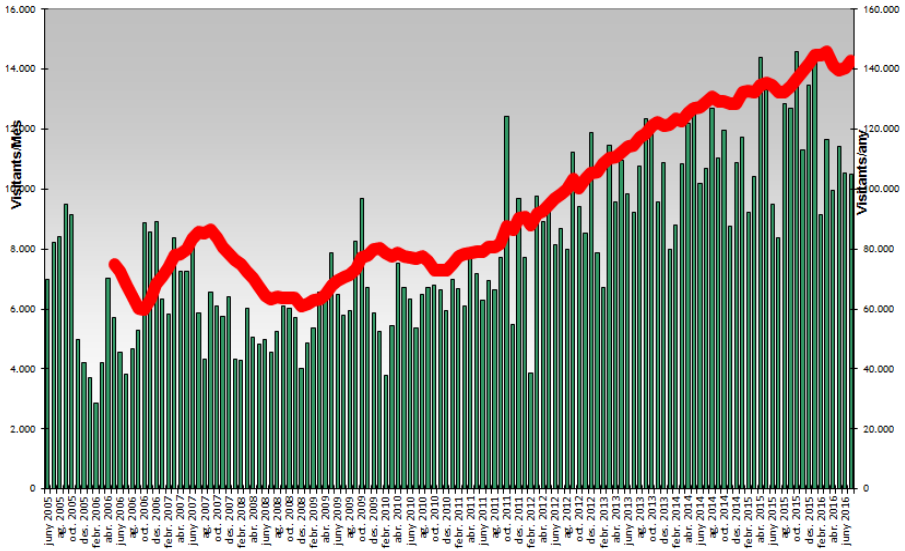

ESPARC 2018 23 al 27mayo Parque Nacional de los Picos de Europa

✓Condiciones :

- ✓ *Los servicios han de contribuir a la mejora del entorno*
- ✓ *Los servicios han de contribuir al equilibrio del presupuesto*

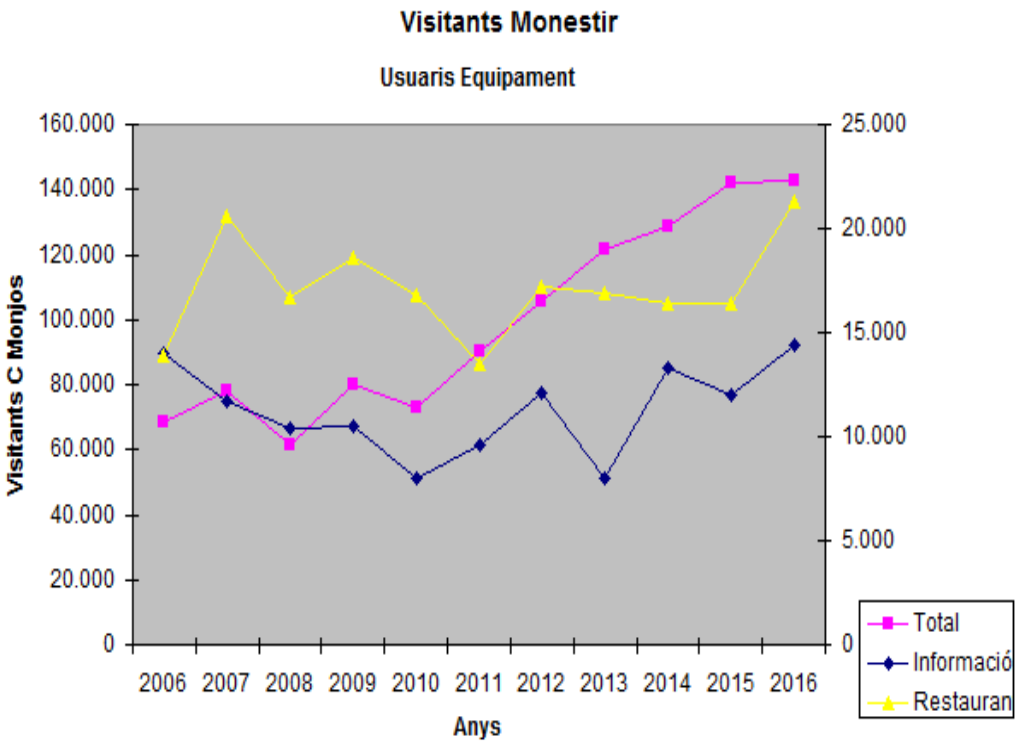

ESPARC 2018 23 al 27mayo Parque Nacional de los Picos de Europa

✓Condiciones :

- ✓ *El equipamiento ha de constituir un ejemplo de gestión racional y sostenible*
- ✓ *No instal·lacions técnicas ni infraestructuras de acceso*

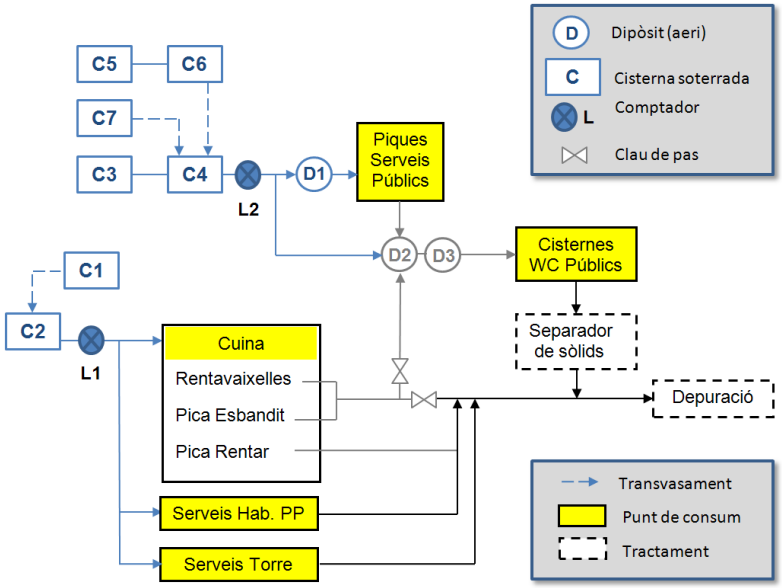

ESPARC 2018 23 al 27mayo Parque Nacional de los Picos de Europa

✓Ámbitos de actuación:

- ✓ *Conjunto monumental (BCIN): iglesia, galilea y hospederia*

✓Ámbitos de actuación:

- ✓ ***Entorno inmediato del inmueble (interfase con el entorno y muy vinculado a los servicios)***

ESPARC 2018 23 al 27mayo Parque Nacional de los Picos de Europa

✓Ámbitos de actuación:

- ✓ *Zona Culminal (Zona natural. Con mucha presió de visitación)*

ESPARC 2018 23 al 27mayo Parque Nacional de los Picos de Europa

✓Ámbitos de actuación:

- ✓ *Accesos: Camí dels monjos, camino de Coll d'Estenalles, camíno de can Pobla y can Robert)*

ESPARC 2018 23 al 27mayo Parque Nacional de los Picos de Europa

✓ Contenidos del Plan:

- ✓ **Diagnosis:** alta frecuentación, suministros, gestión de residuos, erosión, nuevas especies, satisfacción de la visita, etc.

- ✓ **Actuaciones:** Ciclo del agua, Energía y eficiencia energética, áreas degradadas, biodiversidad, accesos, residuos, Patrimonio cultural, suministros, señalitzación, difusión, sensibilización, participación ciudadana.

ESPARC 2018 23 al 27mayo Parque Nacional de los Picos de Europa

✓Diagnosis estado actual: vinculada a la visitación

- ✓Análisis energético
- ✓Cicle del agua
- ✓Residuos
- ✓Áreas degradadas
- ✓Suministros
- ✓Accesos
- ✓Paisaje
- ✓Patrimonio Cultural
- ✓Prevención de Incendios
- ✓Señalización, difusión, sensibilización y participación ciudadana

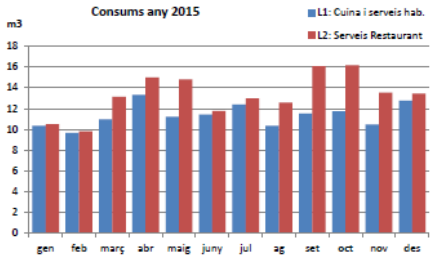

D'acord amb les dades registrades, el consum d'aigua extret de les cisternes el 2015 ha estat:

Comptador L1 – Cuina i serveis privats: 136 m^3

Comptador L2 – Serveis públics Restaurant: 160 m^3

- ✓ **Evaluación y Objetivos (DAFO en los 10 apartados)**
  - ✓ **Energía:**
    - ✓ **Dependencia combustibles fósiles**
    - ✓ **Crecimiento de la demanda energética (visitación y gestión de residuos)**
  - ✓ **Cicle del agua**
    - ✓ **Sistema ineficiente, mal dimensionado, esfuerzo de mantenimiento en la depuración.**
  - ✓ **Residuos**
    - ✓ **Mayor sensibilización social**
    - ✓ **Desconocimiento social de la gestión de residuos**

ESPARC 2018 23 al 27mayo Parque Nacional de los Picos de Europa

- ✓ **Evaluación y Objetivos (DAFO en los10 apartados)**
  - ✓ **Áreas degradadas**
    - ✓ **Pérdida de cubierta vegetal**
    - ✓ **Animales pastando**
    - ✓ **Deambular errático de los visitantes**
    - ✓ **Nuevos atajos**
    - ✓ **Peligro desaparición de especies protegidas**
    - ✓ **Posible estabulación en Can Pobla**
  - ✓ **Suministros**
    - ✓ **Animales de carga**
    - ✓ **Otros NUEVOS sistemas de transporte?**

✓Evaluación y Objetivos (DAFO en los10 apartados)

- ✓ Accesos
  - ✓ Gran cantidad de senderos y atajos
  - ✓ Erosión y degradación
  - ✓ Costos de mantenimiento
  - ✓ Segregación de usos
  - ✓ Tipos de firme a acondicionar.
- ✓ Paisaje
  - ✓ Vulnerabilidad ante la exposició visual
  - ✓ Referente visual per a más de ½ millón de personas
  - ✓ Pérdida del carácter muntañero
- ✓ Patrimonio Cultural
  - ✓ Mantenimiento deficitario
  - ✓ Incivismo
  - ✓ Valoración cultural del patrimonio.

ESPARC 2018 23 al 27mayo Parque Nacional de los Picos de Europa

- ✓ **Evaluación y Objetivos (DAFO en los10 apartados)**
  - ✓ **Prevención de Incendios**
    - ✓ **Punto de vigilancia**
    - ✓ **Riesgo similar al del entorno**
  - ✓ **Señalización, difusión, sensibilización y participación ciudadana**
    - ✓ **Déficit de señalización en la carretera**
    - ✓ **Señalización confusa, desperfectos en hitos, mantenimiento**
    - ✓ **Poner en marcha el Plan de comunicación existente**
    - ✓ **Potenciación de nuevas tecnologías**

ESPARC 2018 23 al 27mayo Parque Nacional de los Picos de Europa

- ✓ **Actuaciones**
  - ✓ ***Energía***
    - ✓ **Reducir la dependencia de los combustibles fósiles**
      - ✓ Energía Solar
      - ✓ Energía Eólica
      - ✓ Uso de Biomasa para calentar la sala principal
      - ✓ Energía solar térmica
    - ✓ **Incrementar la eficiencia energética del equipamiento**
      - ✓ Mejorar el aislamiento térmica de los ventanales y cierres
      - ✓ Instalar detectores de presencia en los WCs
      - ✓ Luminarias de LEDs
      - ✓ Criterios de eficiencia en electrodomésticas
      - ✓ Remodelación del espacio destinado a cámaras frigoríficas

- ✓ **Actuaciones**
  - ✓ ***Agua***
    - ✓ **Aumentar la capacidad de almacenamiento de aguas pluviales**
      - ✓ Mejorar la captación de aguas pluviales
      - ✓ Construcción de una nueva cisterna
    - ✓ **Disminuir el consumo de agua**
      - ✓ Instalación de sanitarios secos
      - ✓ Eliminar el reaprovechamiento de aguas grises para las cisternas de los WCs
    - ✓ **Reestructurar el sistema de depuración a partir de los nuevos consumos**
      - ✓ Mejorar el sistema terciario
      - ✓ Eliminar el sistema de desbaste
      - ✓ Ajustar el funcionamiento de las bombas de aireación y recirculación

- ✓ **Actuaciones**
  - ✓ ***Residuos***
    - ✓ **Disminuir el volumen de residuos generados**
      - ✓ Criterios ambientales en la adquisición de productos y materiales
      - ✓ Mejoras en la gestión de residuos
    - ✓ **Sensibilización de los usuaris**
      - ✓ Difundir el sistema de gestión de los residuos del equipamiento
      - ✓ Campañas de participación para los usuarios en el mantenimiento del entorno
  - ✓ ***Áreas degradadas por los animales de carga***
    - ✓ **Ubicar el recinto de los animales en las terrazas de can Pobla**
    - ✓ **Acotar zonas de pasto**
      - ✓ Delimitar diversas zonas en la zona culminal

✓ Actuaciones

✓ *Áreas degradadas por la presencia de usuarios*

✓ Disminuir el efecto del pisoteo por el tránsito desordenado

- ✓ Actuaciones sobre el tramo final del camí dels Monjos
- ✓ Actuaciones sobre el tramo final del camino del Coll d'Estenalles
- ✓ Preservar las paredes exteriores de la iglesia del acceso público
- ✓ Actuación sobre la erosión perimetral del edificio
- ✓ Creación de un itinerario circular al entorno del Monasterio

✓ Reducir los efectos de la erosión y minimizar el riesgo futuro

- ✓ Estudio de la escorrentía superficial y medidas paliatives de sus efectos erosivos
- ✓ Reconstrucción de las antiguas terrazas de cultivo
- ✓ Recuperación morfológica y vegetal de zonas críticas
- ✓ Sensibilización de los efectos de la erosión en la cima
- ✓ Difusión de las medidas emprendidas para corregirlos

- ✓ **Actuaciones**
  - ✓ ***Suministros***
    - ✓ **Reducir los efectos sobre el suelo/ Facilitar el transporte de avituallamienots**
      - ✓ Planificación de los trayectos con los animales
      - ✓ Instalación de un aéreo para el transporte de materiales y productos
  - ✓ ***Paisaje***
    - ✓ **Mijorar el paisaje culminal (Biodiversidad)**
      - ✓ Actuaciones encaminadas a restituir el aspecto morfológico y vegetal (Tbé patrimonial.)
      - ✓ Establecer criterios de actuación a tener en cuenta en futuros proyectos
  - ✓ **Patrimonio Cultural**
    - ✓ **Recuperación del patrimonio arquitectónico**
      - ✓ Reparaciones y adecuación del espacio de la galilea
      - ✓ Recuperación del mas de can Robert

- ✓ **Actuaciones**
  - ✓ ***Patrimonio Cultural***
    - ✓ **Recuperación del patrimonio etnológico**
      - ✓ Reconstrucción de les antiguas terrazas de cultivo
    - ✓ **Mantenimiento del patrimonio arqueológico**
      - ✓ Trabajos de mantenimiento del entorno de la necrópolis de can Robert, de la almazara, hornos, etc. Del ámbito tratado
  - ✓ ***Prevención de Incendios***
    - ✓ **Reducir el riesgo de incendio**
      - ✓ Información a los visitantes sobre el riesgo de incendio
    - ✓ **Prevención y extinción de incendios**
      - ✓ Cumplimiento de la legislación en los equipamientos
      - ✓ Mantenimiento de las infraestructuras de prevención de incendios (Balsas, caminos, pistas, etc.)

ESPARC 2018 23 al 27mayo Parque Nacional de los Picos de Europa

- ✓ **Actuaciones**
  - ✓ ***Accesos***
    - ✓ **Corregir los fenómenos erosivos**
      - ✓ Estudio de la escorrentía superficial
      - ✓ Proyecto de drenajes y vierteaguas para evitar caudales punta
      - ✓ Reparación de caminos con mamposteria
      - ✓ Tratamiento del firme en entornos de poca pendiente
      - ✓ Tratamiento del firme en entornos pedregosos y/o con pendiente
    - ✓ **Dirigir y canalizar flujos**
      - ✓ Replanteamiento de trazados
      - ✓ Implantación de sistemas de barrera, disuasivos o de canalización del flujo de visitantes

ESPARC 2018 23 al 27mayo Parque Nacional de los Picos de Europa

- ✓ **Actuaciones**
  - ✓ ***Accesos***
    - ✓ **Restituir les características naturales y ecológicas**
      - ✓ Recuperación vegetal y morfológica de lugares degradados y margeness de caminos
    - ✓ **Mejorar la visibilidad y recursos de los aparcamientos**
      - ✓ Señalizar aparcamientos desde la carretera BV-1221 y a través de la urbanización
      - ✓ Mejorar el estado del aparcamiento del camino Moliner (camí dels Monjos)
      - ✓ Ampliar el contenido de los paneles informativos

ESPARC 2018 23 al 27mayo Parque Nacional de los Picos de Europa

- ✓ **Actuaciones**
  - ✓ ***Difusión, Sensibilización y Participación Ciudadana***
    - ✓ **Mejorar la señalización**
      - ✓ Reparación y restitución de señales y rótulos (Mantenimiento)
    - ✓ **Modernizar la comunicación y la difusión**
      - ✓ Instalación de pantallas informativas en el Punto de información del Monasterio (personal permanente)
      - ✓ Campañas especificas para objetivos concretos
      - ✓ Creación de nuevos contenidos y información de interés
      - ✓ Potenciar les TIC (Tecnologies de la Informació y Comunicación)

ESPARC 2018 23 al 27mayo Parque Nacional de los Picos de Europa

- ✓ **Actuaciones**
  - ✓ ***Difusión, Sensibilización y Participación Ciutadana***
    - ✓ **Estimular la sensibilización ambiental de los usuarios**
      - ✓ Dar a conocer la gestión de residuos del equipamiento
      - ✓ Concienciar a los usuarios del riesgo de erosión
    - ✓ **Revitalizar la participación ciudadana**
      - ✓ Potenciar el Circulo de Voluntarios
      - ✓ Exponer públicamente el Plan Director

Muchas Gracias...

Moltes Gràcies...

p.santllorenc@diba.cat

http://www.diba.cat/parcsn/parcs/index.asp?Parc=4